FERCHER Abgaswärmetauscher Typ **FW-400** - Technisches Datenblatt

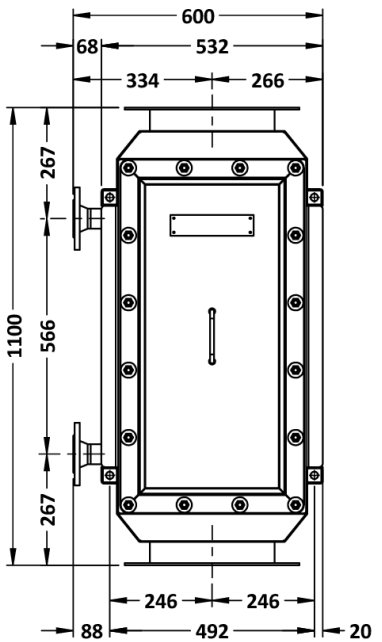

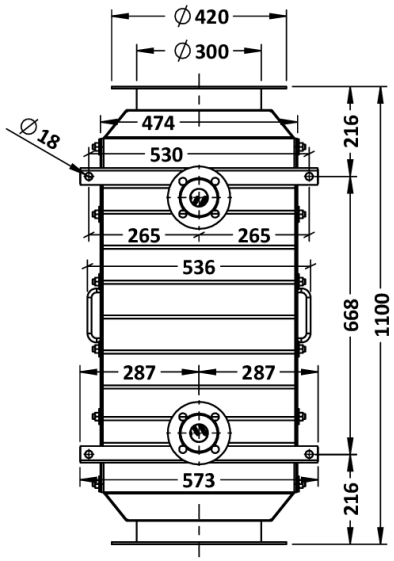

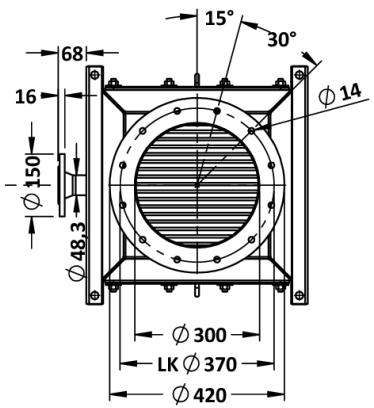

Detail: 1 1/2 Zoll Flansch (DIN2633 DN40)

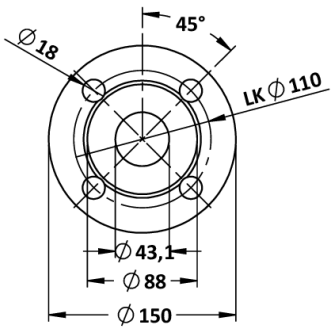

Allgemein	
Typen-Bezeichnung:	**FW-400**
Bauart:	**Vollverschweißt**
Werkstoff:	**1.4571 / 1.4404**
Äußerste Abmessungen	
Länge:	**604 mm**
Breite:	**573 mm**
Höhe:	**1 100 mm**
Gewichte	
Leergewicht:	**231 kg**
Füllvolumen:	**35 L**
Betriebsgewicht:	**266 kg**

Abgas	
Maximal-Durchfluss:	**5 000 Bm³/h**
Max. zulässige Temperatur:	**500 °C**
Max. zulässiger Überdruck:	**3 000 Pa (30 mBar)**
Abgas-EIN:	**Flansch DN300**
Abgas-AUS:	**Flansch DN300**
Heizwasser	
Nenndurchfluss:	**1,0 L/s**
Max. zulässige Temperatur:	**110,0 °C**
Max. zulässiger Überdruck:	**6 bar**
Heizwasser EIN (DIN2633):	**1 Zoll Flansch**
Heizwasser AUS (DIN2633):	**1 Zoll Flansch**

Reinigung: Eine manuelle Reinigung (z.B. mit Bürste/Druckluft/Dampfstrahler) ist nach Abnahme der Abdeckungen (Abgas-Zufluss muss AUS sein) leicht möglich, kein Ausbau/Zerlegen des Wärmetauschers notwendig.

Abgas-Anschlüsse: Im Lieferumfang enthalten: 2 Stk. lose Gegenflansche (für Abgas-Anschluss) und 2 Stk. Abgas-Dichtungen. Gewichte verstehen sich inkl. dem Gewicht der Gegenflansche und Abgas-Dichtungen.

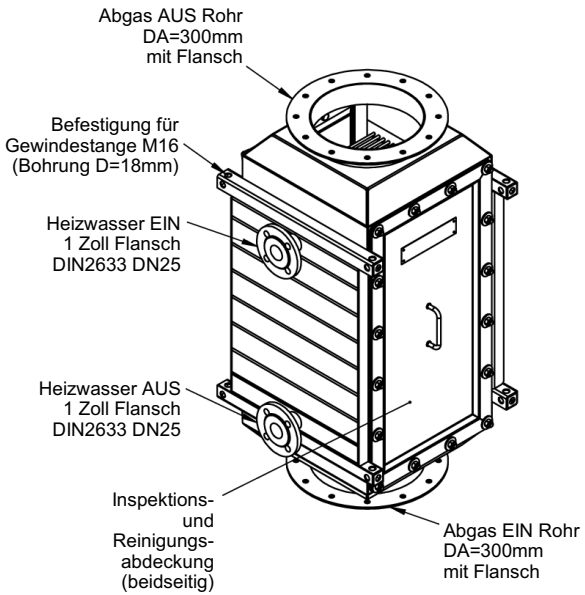

Technische Änderungen im Sinne des technischen Fortschritts vorbehalten. Irrtum vorbehalten. Dieses Dokument ist das uneingeschränkte geistige Eigentum der FERCHER GmbH.

FERCHER GmbH, St. Thomas 10, 9400 Wolfsberg, Austria
UID-Nr: ATU70480437
Firmenbuchnummer: FN 448037 d
Handelsgericht: Landesgericht Klagenfurt
Telefon: +43 676 606 95 40
web: www.fercher.at
e-mail: office@fercher.at

FERCHER Abgaswärmetauscher Typ **FW-400** - Kennlinien

Folgende Kurven gelten für folgenden Nenn-Betrieb (Abgas aus Gas/Ölbrenner) , Heizwasser-Temperatur-EIN: **60 °C**, Durchfluss: **1,0 L/s (=3,6 m³/h)**
Heizwasser-Druckverlust bei 1,0 L/s Durchfluss: 0,1 bar
Abgas-Durchflussmengen sind in Betriebs-Kubikmeter, Referenztemperatur = Abgas-Ein Temperatur

*Für speziellere/individuelle Berechnungen richten Sie Ihre Anfrage bitte an **office@fercher.at**. Wir freuen uns Ihnen bei der richtigen Typenwahl und Auslegung helfen zu dürfen.*

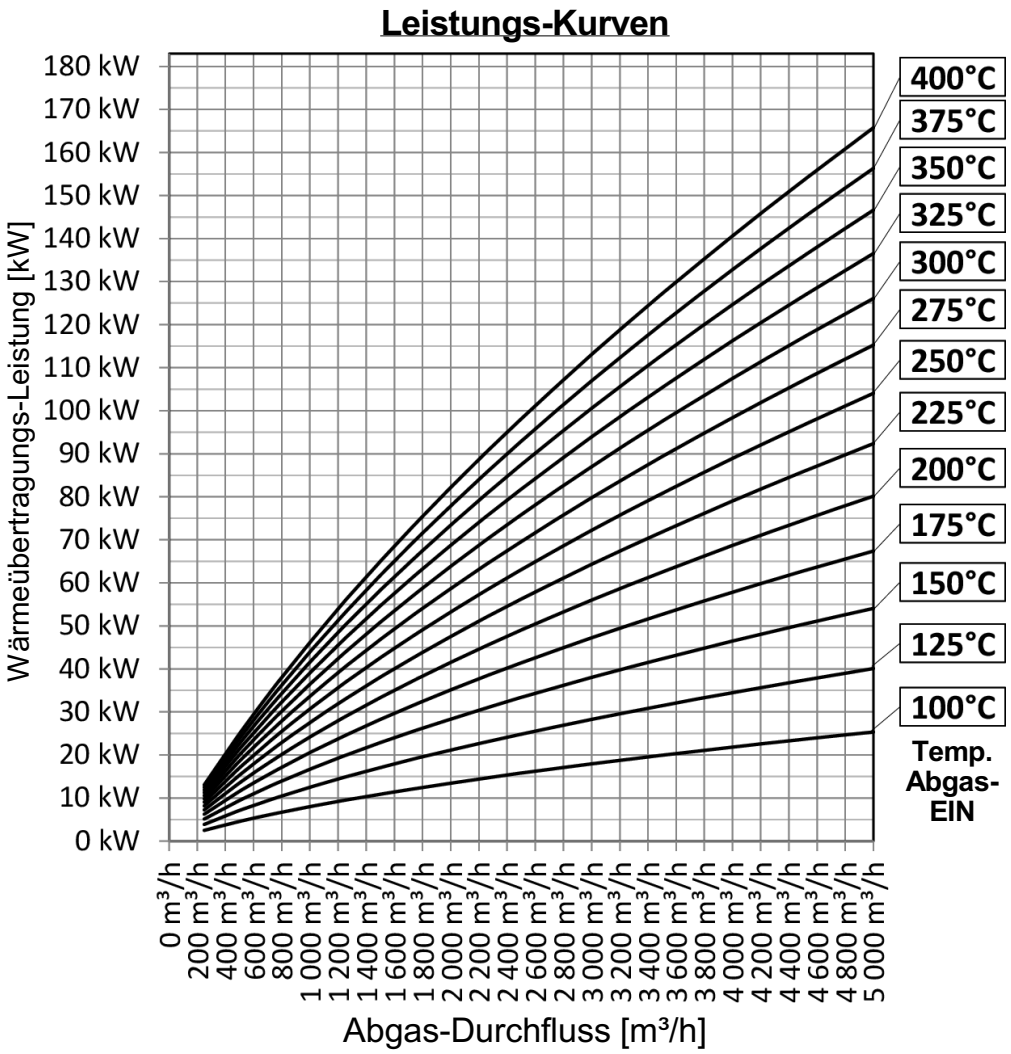

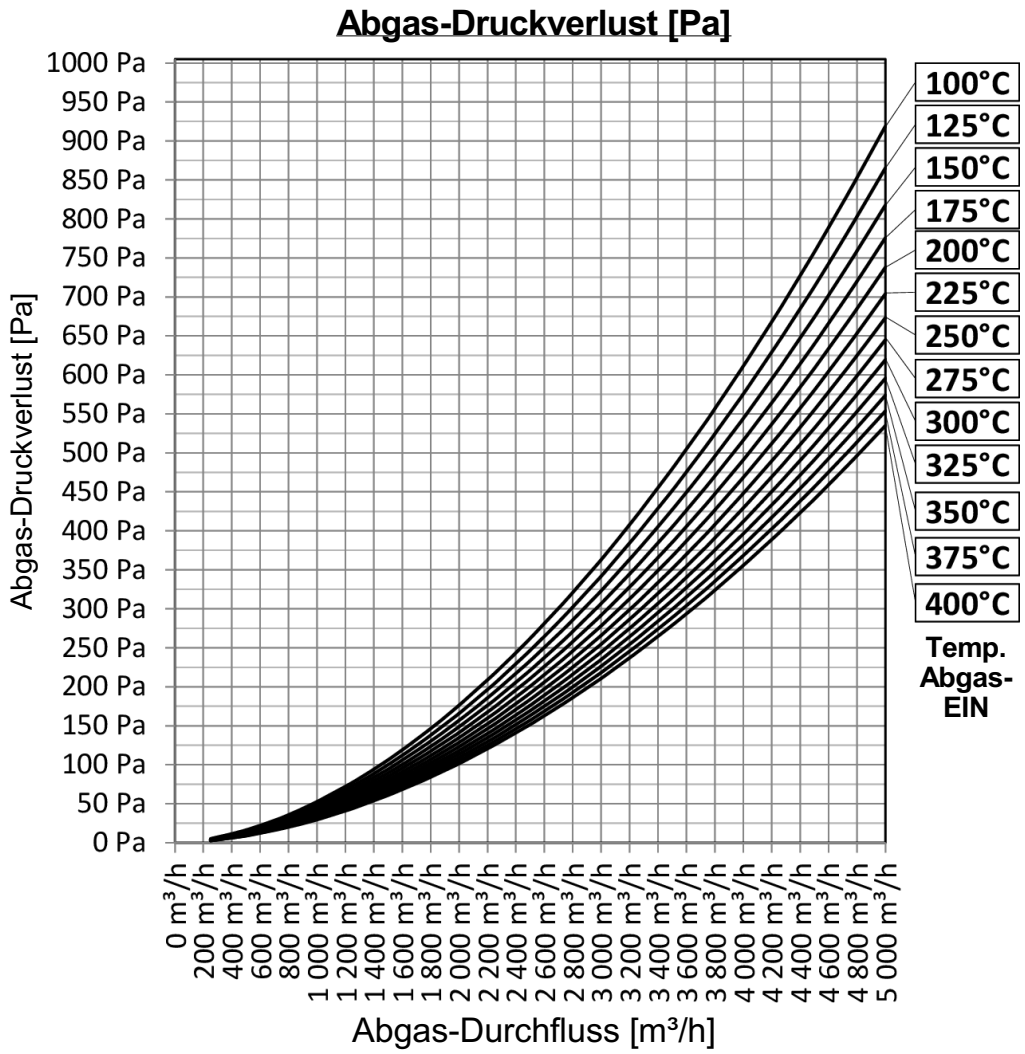

Technische Änderungen im Sinne des technischen Fortschritts vorbehalten. Irrtum vorbehalten. Dieses Dokument ist das uneingeschränkte geistige Eigentum der FERCHER GmbH.